Bando di concorso pubblico nazionale, per titoli ed esami, ai fini del reclutamento di n. 49 Tecnologi - III livello professionale del CCNL Istruzione e Ricerca, con contratto a tempo pieno e indeterminato presso l'ISPRA (Bando D2/2021 - linea di attività n. 22)

(Gazzetta ufficiale: 4^ Serie Speciale - Concorsi ed Esami n. 15 del 23 febbraio 2021)

TERNA N. 1 (non estratta)

1) La figura sottostante schematizza uno degli strumenti più frequentemente utilizzati nei laboratori di geotecnica. Descrivere le principali caratteristiche dello strumento, su che tipo di materiali si effettuano le prove, quali parametri si ricavano e a cosa servono.

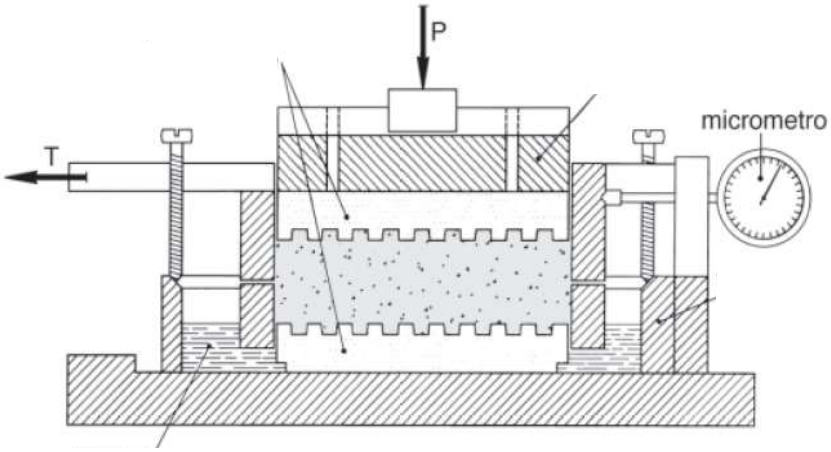

2) Descrivere quali sono le principali prove di laboratorio da eseguire su campioni di roccia in caso di generica caratterizzazione dell'ammasso roccioso e quali parametri geotecnici si ottengono dalle varie prove.

3) Che cosa stabilisce la Circolare 08 settembre 2010, n. 7618 / STC e perché è importante per un laboratorio di geotecnica.

Bando di concorso pubblico nazionale, per titoli ed esami, ai fini del reclutamento di n. 49 Tecnologi - III livello professionale del CCNL Istruzione e Ricerca, con contratto a tempo pieno e indeterminato presso l'ISPRA (Bando D2/2021 - linea di attività n. 22)

(Gazzetta ufficiale: 4^ Serie Speciale - Concorsi ed Esami n. 15 del 23 febbraio 2021)

TERNA N. 2 (estratta)

1) La figura sottostante schematizza uno degli strumenti più frequentemente utilizzati nei laboratori di geotecnica. *Descrivere le principali caratteristiche dello strumento, su che tipo di materiali si effettuano le prove, quali parametri si ricavano e a cosa servono.*

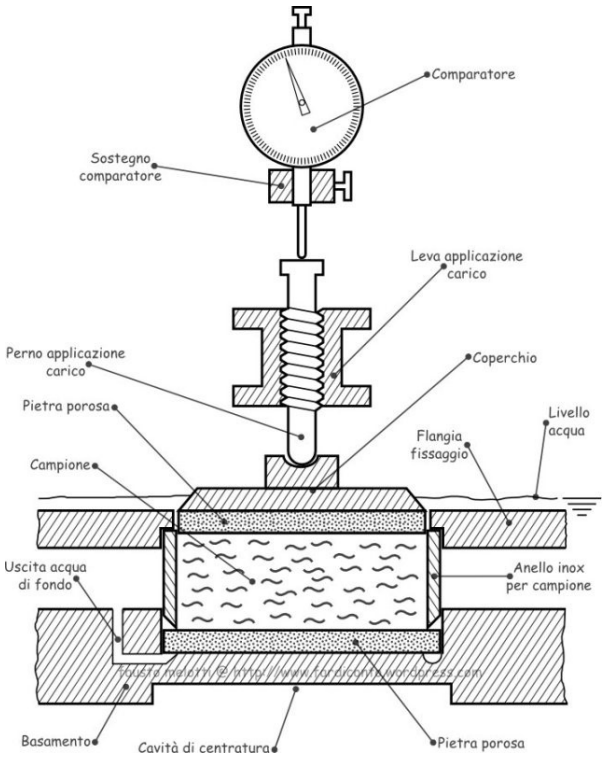

2) Descrivere quali sono le principali prove di laboratorio da eseguire su campioni di roccia in caso di fondazioni e quali parametri geotecnici consentono di ottenere.

3) Quali sono i requisiti del Direttore di Laboratorio secondo quanto previsto dalle normative sul Sistema di Gestione della Qualità e cosa lo differenzia dal resto del personale.

Bando di concorso pubblico nazionale, per titoli ed esami, ai fini del reclutamento di n. 49 Tecnologi - III livello professionale del CCNL Istruzione e Ricerca, con contratto a tempo pieno e indeterminato presso l'ISPRA (Bando D2/2021 - linea di attività n. 22)

(Gazzetta ufficiale: 4^ Serie Speciale - Concorsi ed Esami n. 15 del 23 febbraio 2021)

TERNA N. 3 (non estratta)

1) Descrivere quali sono le principali prove di laboratorio da eseguire su campioni terreno per la caratterizzazione dei materiali e quali sono i parametri geotecnici che si ottengono dalle varie prove.

2) La figura sottostante schematizza uno degli strumenti più frequentemente utilizzati nei laboratori di geotecnica. Descrivere le principali caratteristiche dello strumento, su che tipo di materiali si effettuano le prove, quali parametri si ricavano e a cosa servono.

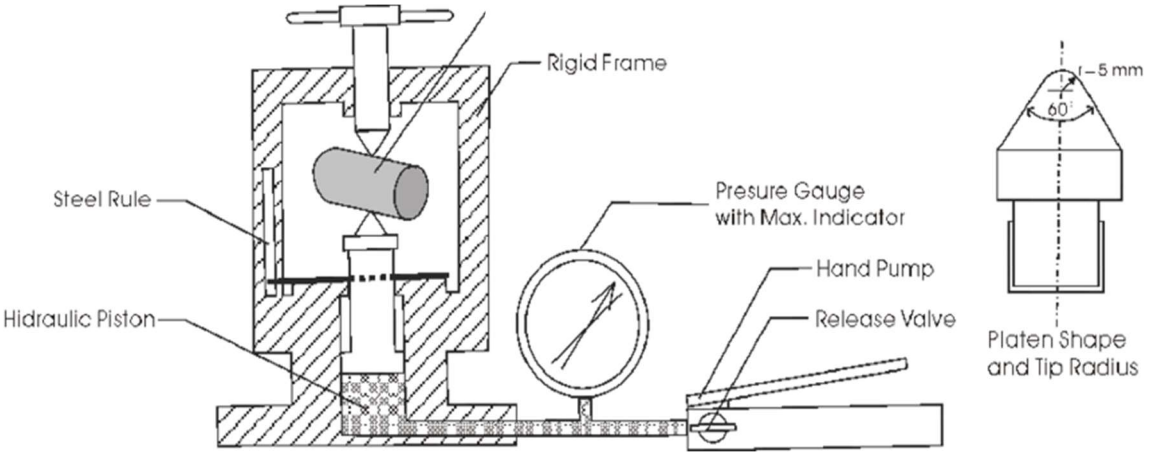

3) Descrivere le principali differenze tra la norma UNI EN ISO 9001 e la norma EN 17025 ai fini della gestione della qualità di un laboratorio di geotecnica.

Bando di concorso pubblico nazionale, per titoli ed esami, ai fini del reclutamento di n. 49 Tecnologi - III livello professionale del CCNL Istruzione e Ricerca, con contratto a tempo pieno e indeterminato presso l'ISPRA (Bando D2/2021 - linea di attività n. 22)

(Gazzetta ufficiale: 4^ Serie Speciale - Concorsi ed Esami n. 15 del 23 febbraio 2021)

TERNA n. 4 (estratta)

1) Descrivere quali sono e come si eseguono le prove che possono essere eseguite sia in situ che in laboratorio e quali parametri consentono di ricavare. Che differenza c'è tra eseguirle in laboratorio ed eseguirle in situ?

2) Quali sono le prove geomeccaniche da eseguire su campioni di rocce e quali parametri consento di ricavare.

3) Secondo la normativa vigente, cos'è un certificato di prova, quali sono i dati fondamentali che deve contenere e chi ne è il responsabile.